위치	오류유형	수정 전	수정 후
173~173p 번호 : 29	오타	고압선로에서의 접지사고 검출 및 경보장치를 그림과 같이 시설하였다. A선에 ~	고압선로에서의 접지사고 검출 및 경보장치를 그림과 같이 시설하였다. L_1선에 ~ ※ p876 03, p1060 12번 문제에도 적용
174~174p 번호 : 30	정답	2[A]	200[V]
180~180p 번호 : 37	문제-그림	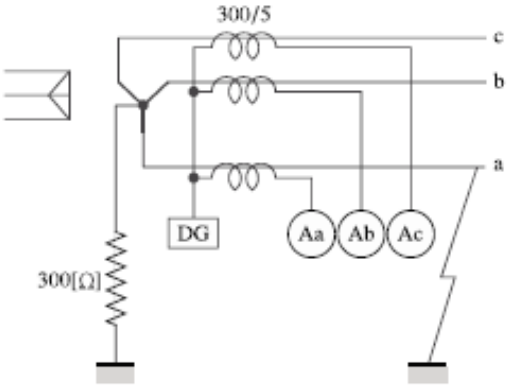	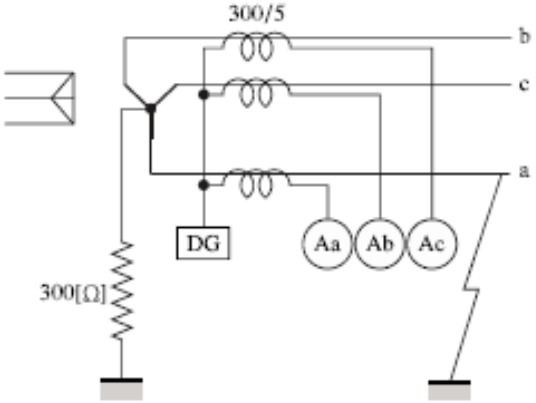 ※ p860 03번에도 적용
1117~1117p 번호 : 14	문제-그림	전기기사 2023년 제2회14번 문제 및 해설 그림 변경	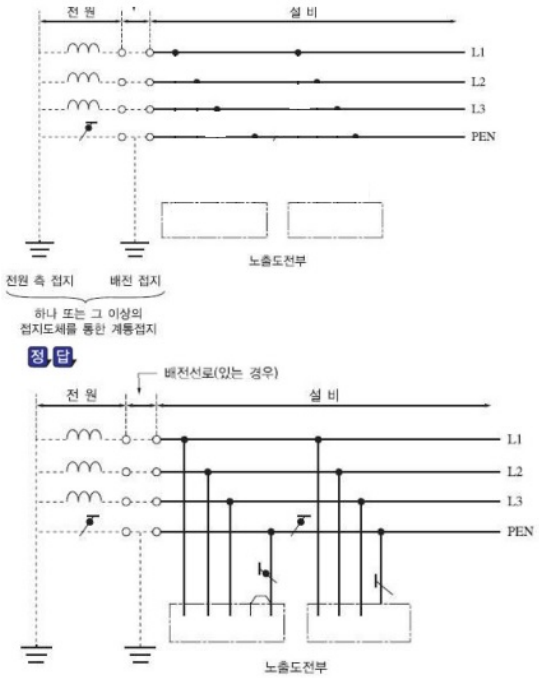
		수정 사유	그림 변경

도서의 오류로 학습에 불편드린 점 진심으로 사과드립니다.
더 나은 도서를 만들기 위해 노력하는 시대교육그룹이 되겠습니다.